# Inhaltsverzeichnis


**1. Informationen zu dieser Bedienungsanleitung ..... 5**
1.1. Zeichenerklärung ..... 5
**2. Bestimmungsgemäßer Gebrauch ..... 6**
**3. Konformität ..... 6**
3.1. EU-Konformitätsinformation ..... 6
3.2. UK - Declaration of conformity ..... 8
3.3. FCC Compliance Statement ..... 8
**4. Sicherheitshinweise ..... 9**
4.1. Betriebssicherheit ..... 9
4.2. Aufstellungsort ..... 11
4.3. Stromversorgung ..... 12
4.4. Hinweise zum Display ..... 12
**5. Lieferumfang ..... 13**
5.1. Teileliste des Arcade Automaten ..... 13
5.2. Teileliste der Konsole (Version ohne Arcade Automat) ..... 15
**6. Aufbau ..... 16**
6.1. Konsole ..... 17
6.2. Arcade Automat ..... 18
**7. Geräteübersicht ..... 23**
7.1. Arcade Automat ..... 23
7.2. Konsole ..... 24
**8. Inbetriebnahme ..... 25**
8.1. Anschließen ..... 25
8.2. USB-Speicherstick für die Ersteinrichtung einsetzen ..... 26
8.3. Gerät ein-/ausschalten ..... 26
**9. Konsole bedienen ..... 27**
**10. Ersteinrichtung ..... 27**
10.1. Sprach-/Ländereinstellungen ..... 28
10.2. WLAN-Verbindung herstellen ..... 28
10.3. Betriebssystem installieren (Linux-Distribution) ..... 28
10.4. System neu starten ..... 29
10.5. Hinweise zur Bedienung ..... 29
**11. Reinigung und Wartung ..... 30**
**12. Lagerung bei Nichtbenutzung ..... 30**
**13. Pixelfehler am Display ..... 31**
**14. Entsorgung ..... 32**
**15. Technische Daten ..... 33**
**16. Lizenzinformationen ..... 36**
**17. Serviceinformationen ..... 36**

**18. Impressum .....37**

# 1. Informationen zu dieser Bedienungsanleitung

Vielen Dank, dass Sie sich für unser Produkt entschieden haben. Wir wünschen Ihnen viel Freude mit dem Gerät.

Lesen Sie vor Inbetriebnahme die Sicherheitshinweise und die gesamte Anleitung aufmerksam durch. Beachten Sie die Warnungen auf dem Gerät und in der Bedienungsanleitung.

Bewahren Sie die Bedienungsanleitung immer in Reichweite auf. Wenn Sie das Gerät verkaufen oder weitergeben, händigen Sie unbedingt auch diese Bedienungsanleitung aus, da sie ein wesentlicher Bestandteil des Produktes ist.

## 1.1. Zeichenerklärung

Ist ein Textabschnitt mit einem der nachfolgenden Warnsymbole gekennzeichnet, muss die im Text beschriebene Gefahr vermieden werden, um den dort beschriebenen, möglichen Konsequenzen vorzubeugen.

**GEFAHR!**
Warnung vor unmittelbarer Lebensgefahr!

**WARNUNG!**
Warnung vor möglicher Lebensgefahr und/oder schweren, irreversiblen Verletzungen!

**VORSICHT!**
Warnung vor möglichen mittelschweren und/oder leichten Verletzungen!

**HINWEIS!**
Hinweise beachten, um Sachschäden zu vermeiden!

Weiterführende Informationen für den Gebrauch des Gerätes

**WARNUNG!**
Warnung vor Gefahr durch elektrischen Schlag!

**WARNUNG!**
Warnung vor Gefahr durch hohe Lautstärke!

• Aufzählungspunkt / Information über Ereignisse während der Bedienung

▶ Auszuführende Handlungsanweisung

■ Auszuführende Sicherheitshinweise

# 2. Bestimmungsgemäßer Gebrauch

Dies ist ein Gerät der Informationselektronik und für die Nutzung von Multimediainhalten als Spieleplattform bestimmt. Das Gerät ist nur für den privaten und nicht für den kommerziellen Gebrauch bestimmt. Beachten Sie, dass im Falle des nicht bestimmungsgemäßen Gebrauchs die Haftung erlischt:

- Bauen Sie das Gerät nicht ohne unsere Zustimmung um und verwenden Sie nur von uns gelieferte oder genehmigte Ersatz- und Zubehörteile.
- Beachten Sie alle Informationen in dieser Bedienungsanleitung, insbesondere die Sicherheitshinweise. Jede andere Bedienung gilt als nicht bestimmungsgemäß und kann zu Personen- oder Sachschäden führen.
- Nutzen Sie das Gerät nicht unter extremen Umgebungsbedingungen.

# 3. Konformität

## 3.1. EU-Konformitätsinformation

Hiermit erklärt ELDOHM, dass der Funkanlagentyp „Iconic Arcade" der Richtlinie 2014/53/EU (RE-Richtlinie), sowie der Richtlinie 2009/125/EG (Öko-Design-Richtlinie) und der Richtlinie 2011/65/EU (RoHS-Richtlinie) entspricht.

Die vollständige EU-Konformitätserklärung kann unter www.iconicarcade.com/en/doc heruntergeladen werden.

Sollte Ihr Gerät mit einer Netzwerkverbindung im 5 GHz-Frequenzbereich der eingebauten Wireless LAN Lösung arbeiten, ist der Gebrauch in den EU-Ländern (s. Tabelle) nur innerhalb von Gebäuden gestattet.

Beachten Sie stets die jeweilige Gesetzeslage im Einsatzland.

| | | | | |
|---|---|---|---|---|
| AT | BE | BG | CZ | DK |
| EE | FR | DE | IS | IE |
| IT | EL | ES | CY | LV |
| LI | LT | LU | HU | MT |
| NL | NO | PL | PT | RO |
| SI | SK | TR | FI | SE |
| CH | UK(NI) | HR | | |

AT = Österreich, BE = Belgien, CZ = Tschechien, DK = Dänemark, EE = Estland, FR = Frankreich, DE = Deutschland, IS = Island, IE = Irland, IT = Italien, EL = Griechenland, ES = Spanien, CY = Zypern, LV = Lettland, LT = Litauen, LU = Luxemburg, HU = Ungarn, MT = Malta, NL = Niederlande, NO = Norwegen, PL = Polen, PT = Portugal, RO = Rumänien, SI = Slovenien, SK = Slowakei, TR = Türkei, FI = Finnland, SE = Schweden, CH = Schweiz, UK(NI) = Nordirland, HR = Kroatien

### 3.1.1. Informationen zum WLAN

Frequenzbereich: 2,4 GHz/ 5 GHz
WLAN Standard: 802.11 a/b/g/n/ac
Verschlüsselung: WEP/WPA/WPA2

| Frequenzbereich/MHz | Kanal | max. Sendeleistung/dBm |
|---|---|---|
| 2400 - 2483,5 | 1 - 13 | < 20 |
| 5150 - 5250 | 36 - 48 | < 23 |
| 5250 - 5350 | 52 - 64 | < 23 |
| 5470 - 5725 | 100 - 140 | < 30 |
| 5735 - 5835 | 149 - 165 | -- (wenn vorhanden < 14) |

## 3.2. UK - Declaration of conformity

UK CA

The manufacturer herby declares that the product is conform to all relevant British requirements.

## 3.3. FCC Compliance Statement

**NOTE:** This equipment has been tested and found to comply with the limits for a Class B digital device, pursuant to Part 15 of FCC Rules.

These limits are designed to provide reasonable protection against harmful interference in a residential installation. This equipment generates, uses, and can radiate radio frequency energy and, if not installed and used in accordance with the instructions, may cause harmful interference to radio communications. However, there is no guarantee that interference will not occur in a particular installation. If this equipment does cause harmful interference to radio or television reception, which can be determined by turning the equipment off and on, the user is encouraged to try to correct the interference by one or more of the following measures:

- Reorient or relocate the receiving antenna.
- Increase the separation between the equipment and receiver.
- Connect the equipment into an outlet on a circuit different from that to which the receiver is connected.
- Consult the dealer or an experienced technician for help.

**WARNING:** Changes or modifications not expressly approved by the party responsible for compliance could void the user's authority to operate the equipment. Shielded interface cables, if any, must be used in order to comply with the emission limits.

This device complies with Part 15 of the FCC Rules. Operation is subject to the following two conditions:

(1) This device may not cause harmful interference and

(2) this device must accept any interference received, including interference that may cause undesired operation.

You may also find helpful the following booklet, prepared by the FCC: „How to Identify and Resolve Radio-TV Interference Problems." This booklet is available from the U.S. Government Printing Office, Washington D.C. 20402.

# 4. Sicherheitshinweise

- Dieses Gerät kann von Kindern ab 8 Jahren und darüber sowie von Personen mit verringerten physischen, sensorisch oder mentalen Fähigkeiten oder Mangel an Erfahrung und Wissen benutzt werden, wenn sie beaufsichtigt oder bezüglich des sicheren Gebrauchs des Gerätes unterwiesen wurden und die daraus resultierenden Gefahren verstehen.
- Kinder müssen beaufsichtigt werden, um sicherzustellen, dass sie nicht mit dem Gerät spielen.
- Reinigung und Benutzerwartung dürfen nicht von Kindern ohne Beaufsichtigung durchgeführt werden.
- Das Gerät und das Zubehör muss an einem für Kinder unerreichbaren Platz aufbewahrt werden.

## 4.1. Betriebssicherheit

- Verwenden Sie ausschließlich den mitgelieferten Netzadapter.
- Setzen Sie das Gerät keinem Tropf- oder Spritzwasser aus und stellen Sie keine mit Flüssigkeit gefüllten Gefäße – wie z. B. Vasen – auf das Gerät oder in seine unmittelbare Nähe.
- Gießen Sie keine Flüssigkeiten in das Gerät.

**GEFAHR!**
**Stromschlaggefahr!**

Bei geöffnetem Netzadapter besteht die Gefahr eines elektrischen Schlages oder Brandes!

- Öffnen Sie niemals das Gehäuse des Gerätes oder des Netzadapters!
- Betreiben Sie das Gerät niemals bei geöffnetem Gehäuse.

- Decken Sie diese Öffnungen nicht ab, da es sonst zu Überhitzung oder gar zu einem Brand kommen könnte.

- Führen Sie keine Gegenstände durch die Schlitze und Öffnungen ins Innere des Gerätes. Dies könnte zu einem elektrischen Kurzschluss, einem elektrischen Schlag oder gar zu Feuer führen, was die Beschädigung Ihres Gerätes zur Folge hat.

Schalten Sie das Gerät sofort aus bzw. erst gar nicht ein, ziehen Sie den Netzstecker und wenden Sie sich an den Kundendienst, wenn:

- ungewöhnliche Geräusche aus dem Netzadapter oder des Gerätes zu hören sind, Sie Rauchentwicklung am Gerät oder Netzadapter feststellen.
- das Gerät, der Netzadapter oder das Netzkabel sichtbare Beschädigungen ausweisen.
- Flüssigkeiten ins Geräteinnere gelangt sind.

- Lassen Sie das defekte Netzkabel/Netzadapter gegen Originalteile austauschen. Auf keinen Fall dürfen diese repariert werden.

**WARNUNG!**

**Stromschlaggefahr!**

Bei unsachgemäßer Reparatur besteht die Gefahr eines elektrischen Schlags!

- Öffnen Sie niemals das Gehäuse des Gerätes oder des Netzteils!
- Wenden Sie sich im Störungsfall an das Service Center oder eine andere geeignete Fachwerkstatt.

## 4.2. Aufstellungsort

- Benutzen Sie das Gerät nicht in explosionsgefährdeten Bereichen. Hierzu zählen z. B. Tankanlagen, Kraftstofflagerbereiche oder Bereiche, in denen Lösungsmittel verarbeitet werden. Auch in Bereichen mit teilchenbelasteter Luft (z. B. Mehl- oder Holzstaub) darf dieses Gerät nicht verwendet werden.
- Halten Sie Ihre Gerät und alle angeschlossenen Geräte von Feuchtigkeit fern und vermeiden Sie Staub, Hitze und direkte Sonneneinstrahlung. Das Nichtbeachten dieser Hinweise kann zu Störungen oder zur Beschädigung des Gerätes führen.
- Betreiben Sie das Gerät nicht im Freien, da äußere Einflüsse wie Regen, Schnee usw. das Gerät beschädigen könnten.
- Halten Sie mindestens einen Meter Abstand von hochfrequenten und magnetischen Störquellen (TV-Gerät, Lautsprecherboxen, Mobiltelefon, DECT-Telefone usw.) ein, um Funktionsstörungen und Datenverlust zu vermeiden.
- Dieses Gerät ist nicht für den Einsatz an Bildschirmarbeitsplätzen im Sinne der Bildschirmarbeitsplatzverordnung (in Deutschland §2) geeignet.

## 4.3. Stromversorgung

- Decken Sie den Netzadapter nicht ab.
- Fassen Sie den Netzadapter niemals mit nassen Händen an.
- Die Steckdose muss sich immer in der Nähe des Gerätes befinden und leicht zugänglich sein.
- Fassen Sie den Netzadapter nur am Gehäuse an, wenn Sie diesen aus der Steckdose ziehen wollen.
- Um die Stromversorgung zu Ihrem Gerätes (über Netzadapter) zu unterbrechen, ziehen Sie den Netzadapter aus der Steckdose.
- Betreiben Sie den Netzadapter nur an geerdeten Steckdosen mit mit den in den technischen Daten genannten Werten.
- Ziehen Sie bei einem Gewitter den Netzadapter aus der Steckdose.

## 4.4. Hinweise zum Display

- Lassen Sie keine Gegenstände auf das Display fallen.
- Legen Sie keine Gegenstände auf das Gerät.
- Berühren Sie nicht das Display mit kantigen Gegenständen.
- Zerkratzen Sie das Display nicht mit den Fingernägeln oder harten Gegenständen.
- Es besteht Verletzungsgefahr, wenn das Display bricht. Sollte dies passieren, packen Sie mit Schutzhandschuhen die geborstenen Teile ein und senden Sie diese zur fachgerechten Entsorgung an Ihr Service Center. Waschen Sie anschließend Ihre Hände mit Seife, da nicht auszuschließen ist, dass Chemikalien ausgetreten sein könnten.

# 5. Lieferumfang

**GEFAHR!**

**Erstickungsgefahr!**

Es besteht Erstickungsgefahr durch Verschlucken oder Einatmen von Kleinteilen oder Folien.

■ Halten Sie die Verpackungsfolie von Kindern fern.

- Entnehmen Sie das Produkt aus der Verpackung und entfernen Sie sämtliches Verpackungsmaterial.
- Bitte überprüfen Sie die Vollständigkeit der Lieferung und benachrichtigen Sie uns bitte innerhalb von 14 Tagen nach dem Kauf, falls die Lieferung nicht komplett ist.

## 5.1. Teileliste des Arcade Automaten

Mit dem von Ihnen erworbenen Paket haben Sie erhalten:

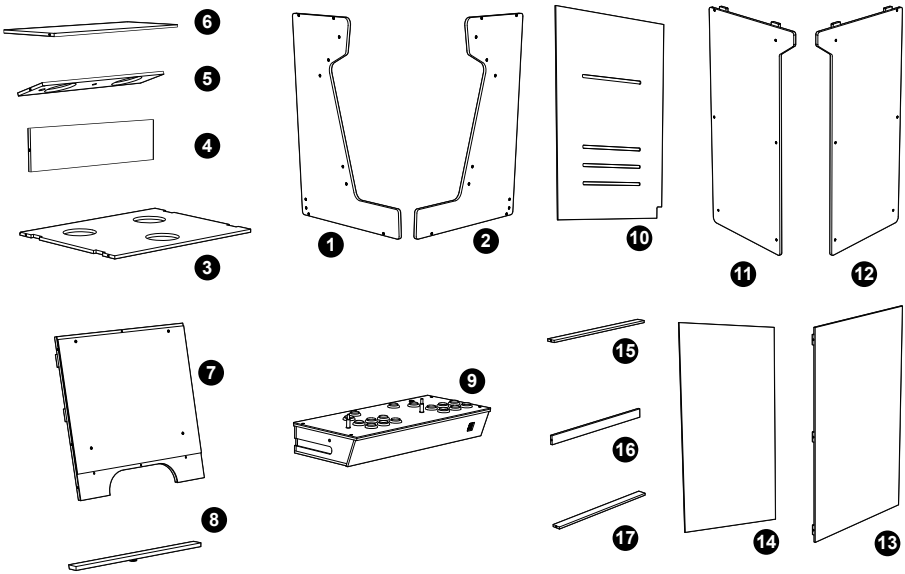


| Gehäuse | |
|---|---|
| 1 | Seitenteil oben links |
| 2 | Seitenteil oben rechts |
| 3 | Aufsatz |
| 4 | Frontblende Lautsprecher |
| 5 | Lautsprecherelement |

| Gehäuse | |
|---|---|
| 6 | Abdeckung Lautsprecher |
| 7 | Display mit Rahmen und Controller |
| 8 | Verbindungsstück Display |
| 9 | Konsole |
| 10 | Rückwand oben |
| 11 | Seitenteil unten links |
| 12 | Seitenteil unten rechts |
| 13 | Frontblende unten |
| 14 | Rückwand unten |
| 15 | Verbindungsstück Oben |
| 16 | Verbindungsstück Mitte |
| 17 | Verbindungsstück Unten |

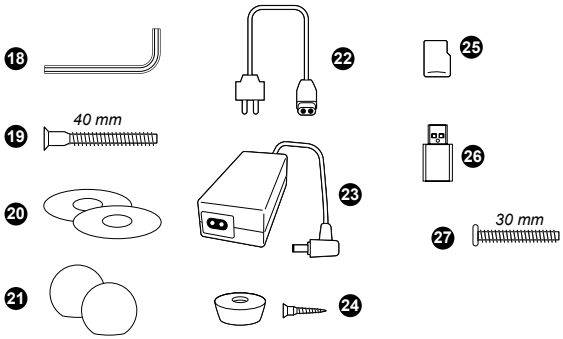


| Zubehör | |
|---|---|
| 18 | Innensechskantschlüssel M5 (2x) |
| 19 | Schrauben 40 mm (33x) |
| 20 | Abdeckscheiben für Joystick (2x) |
| 21 | Kugeln für Joystick (2x) |
| 22 | Netzkabel (Abbildung abweichend je nach Land) |
| 23 | Netzadapter |
| 24 | Gummifüße (6x) für Konsole mit Befestigungsschrauben (6x) |
| 25 | USB-Speicherstick zur Softwareinstallation |

| Zubehör | |
|---|---|
| 26 | microSD-Karte |
| 27 | Schrauben 30 mm (2x) |

## 5.2. Teileliste der Konsole (Version ohne Arcade Automat)

Mit dem von Ihnen erworbenen Paket haben Sie erhalten:

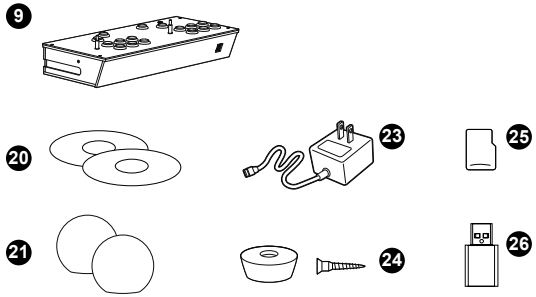


| Zubehör | |
|---|---|
| 9 | Konsole |
| 20 | Abdeckscheiben für Joystick (2x) |
| 21 | Kugeln für Joystick (2x) |
| 23 | Netzadapter (Abbildung abweichend je nach Land) |
| 24 | Gummifüße (6x) für Konsole mit Befestigungsschrauben (6x) |
| 25 | USB-Speicherstick zur Softwareinstallation |
| 26 | microSD-Karte |

# 6. Aufbau

Im Folgenden ist die Installation

- der Konsole,
- der Zusammenbau des Arcade Automaten (Oberteil, Unterteil) mit Display,
- der Verbindungskabel,
- sowie der Anschluss des Netzadapters

beschrieben.

Für den Aufbau empfiehlt sich eine zweite Person, die bei der Installation des Gehäuses behilflich ist.

Nutzen Sie zum Anbringen der Schrauben den mitgelieferten Innensechskantschlüssel. Ziehen Sie die Schrauben nicht zu fest, um das Gehäuse nicht zu beschädigen.

## 6.1. Konsole

Folgende Teile werden für diesen Schritt benötigt:

| | |
|---|---|
| 9 | Konsole |
| 25 | microSD-Karte |
| 20 | Abdeckscheiben für Joystick (2x) |
| 21 | Kugeln für Joystick (2x) |
| 24 | Gummifüße (6x) für Konsole mit Befestigungsschrauben (6x) |
| 27 | Schrauben 30 mm (2x) |
| | Kreuzschlitzschraubendreher (nicht im Lieferumfang) |

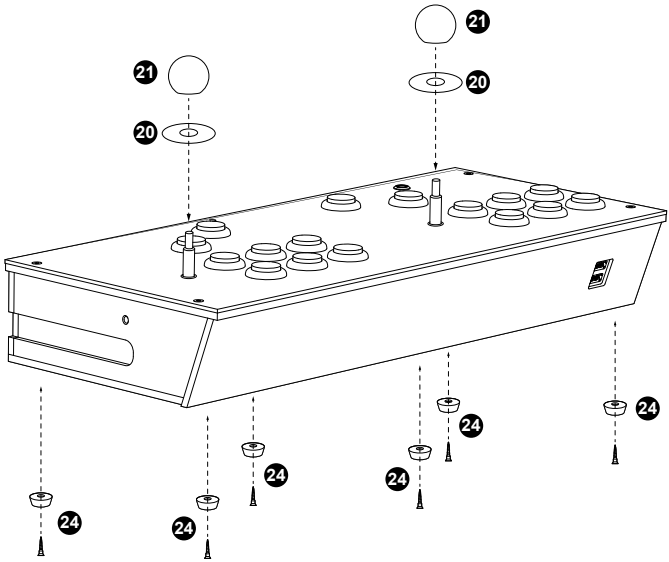


- Legen Sie die Abdeckscheiben für den Joystick über die Stifte des Joysticks.
- Schrauben Sie die Kugeln für den Joystick an den Stiften fest.
- Nur wenn Sie die Konsole ohne Arcade-Automat benutzen: Befestigen Sie die Gummifüße der Konsole mit den mitgelieferten Schrauben. Nutzen Sie dazu einen handelsüblichen Kreuzschlitzschraubendreher.

Sollten Sie die Konsole allein ohne Arcade Automat betreiben, fahren Sie mit Kapitel „8. Inbetriebnahme“ auf Seite 26 fort.

## 6.2. Arcade Automat

### 6.2.1. Unterteil

Folgende Teile werden für diesen Schritt benötigt:

| | |
|---|---|
| 11 | Seitenteil unten links |
| 12 | Seitenteil unten rechts |
| 13 | Frontblende unten |
| 14 | Rückwand unten |
| 15 | Verbindungsstück oben |
| 16 | Verbindungsstück mitte |
| 17 | Verbindungsstück unten |
| 18 | Innensechskantschlüssel |
| 19 | Montageschrauben (12x) |

- Führen Sie den Aufbau des Unterteils wie abgebildet durch.

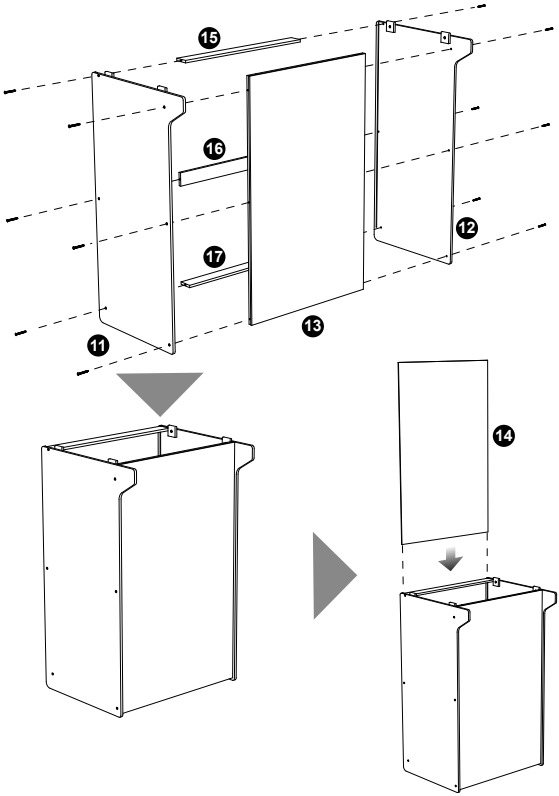
15
16
12
17
13
11
14

## 6.2.2. Oberteil & Display

Folgende Teile werden für diesen Schritt benötigt:

| | |
|---|---|
| 1 | Seitenteil oben links |
| 2 | Seitenteil oben rechts |
| 3 | Aufsatz |
| 4 | Frontblende Lautsprecher |
| 5 | Lautsprecherelement |
| 6 | Abdeckung Lautsprecher |
| 7 | Display mit Rahmen und Controller |
| 8 | Verbindungsstück Display |
| 18 | Innensechskantschlüssel |
| 19 | Montageschrauben (12x) |

- Führen Sie den Aufbau des Oberteils und die Installation des Displays wie abgebildet durch.
- Ziehen Sie die Schrauben des Oberteils erst zum Schluss fest, um das Einsetzen des Displays zu erleichtern.

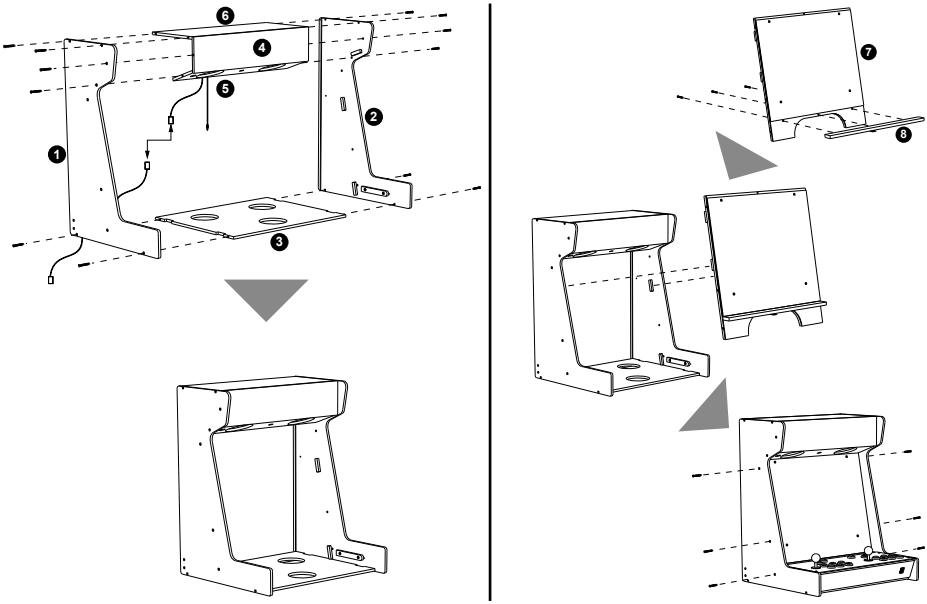

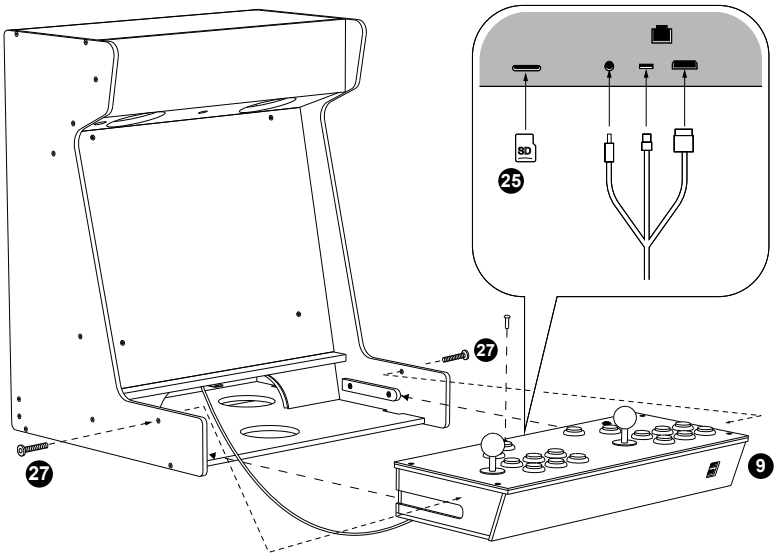


- Verbinden Sie das Konsolen-Anschlusskabel mit der Konsole:
  - HDMI-Stecker für das Display in den HDMI-Anschluss,
  - USB-C-Stromversorgungsstecker in den USB-C-Anschluss,
  - 3,5 mm-Klinkenstecker in den Audioanschluss 3,5 mm-Klinke.
- Optional: Für einen kabelgebundenen Netzwerkanschluss, stecken Sie ein Ende des Netzwerkkabels in den LAN-Anschluss.
- Stecken Sie die microSD-Karte mit der Beschriftung nach oben in den Kartenschacht auf der Rückseite der Konsole ein, bis die Karte einrastet. Um Sie zu einem späteren Zeitpunkt zu entfernen, drücken Sie sie weiter in den Schacht, bis diese entriegelt.
- Stecken Sie das Bedienteil in die vorgesehene Führung.

## 6.2.3. Verkabelung

Folgendes Teil werden für diesen Schritt benötigt:

| | |
|---|---|
| 10 | Rückwand oben |

- Verbinden Sie die Kabel:
  - Netzkabel (d) des Netzschalters (b) mit Controller (g),
  - Netzkabel (c) des Netzschalters (b) mit Anschlusskabel des Netzadapters (e),
  - 3,5 mm Audiokabel (h) vom Controller (g) zum Verstärker (a).
- Führen Sie das Konsolen-Anschlusskabel (f) durch die Öffnung.
- Setzen Sie die Rückwand in die Führung ein und schieben Sie sie nach unten.

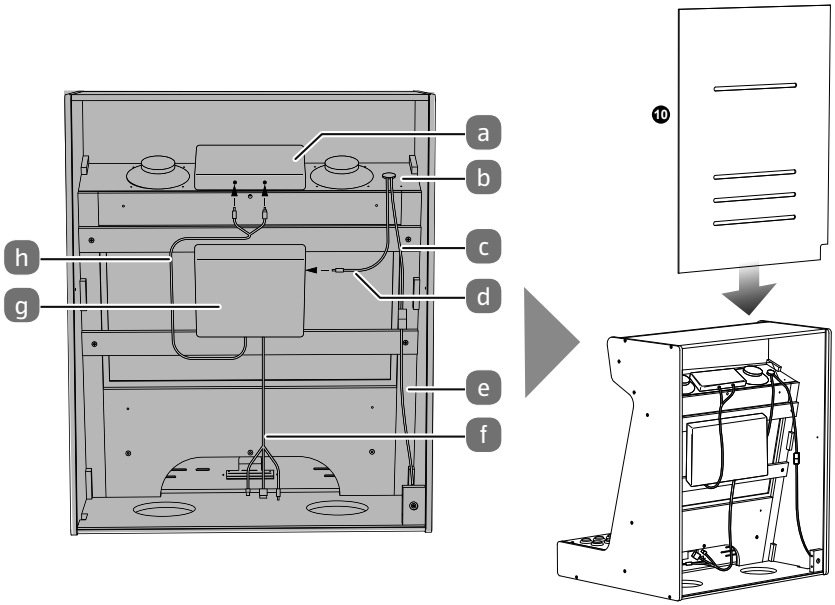

### 6.2.4. Aufstellen

- Verbinden Sie das Oberteil mit dem Unterteil.
- Stellen und betreiben Sie das Gerät auf eine stabilen, ebene und vibrationsfreie Stellfläche, um Stürze des Gerätes zu vermeiden.
- Optional: Sollten Sie in „6.2.2. Oberteil & Display“ auf Seite 20 ein LAN-Kabel für den kabelgebundenen Netzwerkanschluss angeschlossen haben, verbinden Sie den Stecker des LAN-Kabels mit einem Hub/Switch/Router.

**VORSICHT!**

**Verletzungsgefahr!**

Um Verletzungen durch Umkippen zu verhindern, muss der Arcade Automat fest an der Wand verankert werden.

- Verwenden Sie geeignete Befestigungsbeschläge für die Wand.

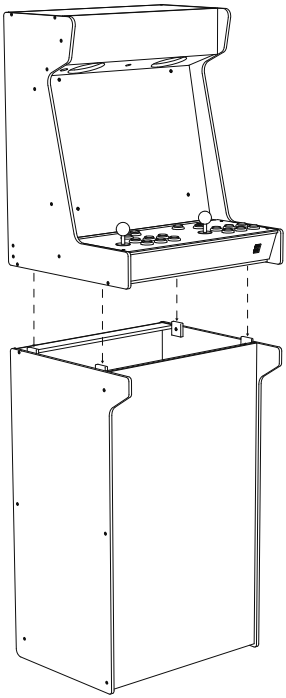

# 7. Geräteübersicht

## 7.1. Arcade Automat

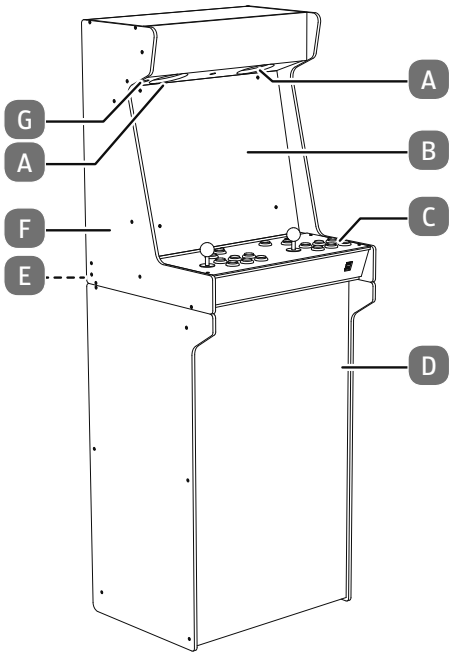


A. Lautsprecher
B. Display
C. Konsole
D. Unterteil des Gehäuses
E. Anschluss für Netzadapter
F. Oberteil des Gehäuses
G. Netzschalter

## 7.2. Konsole

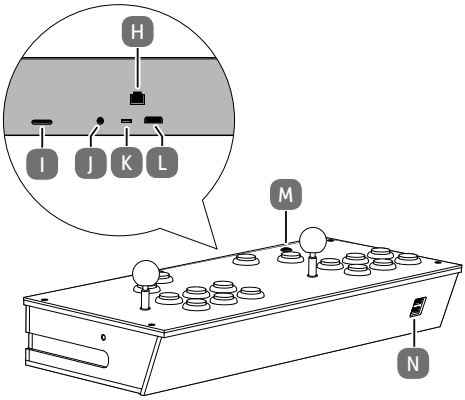


H. LAN-Anschluss
I. MicroSD-Speicherkartenschacht
J. Audio-Anschluss
K. USB-C-Anschluss
L. HDMI-Anschluss
M. Ein-/Ausschalter (nur bei der Version ohne Arcade Automat)
N. 2x USB 3.2-Anschlüsse

# 8. Inbetriebnahme

## 8.1. Anschließen

### 8.1.1. Netzadapter bei Betrieb mit Arcade Automaten

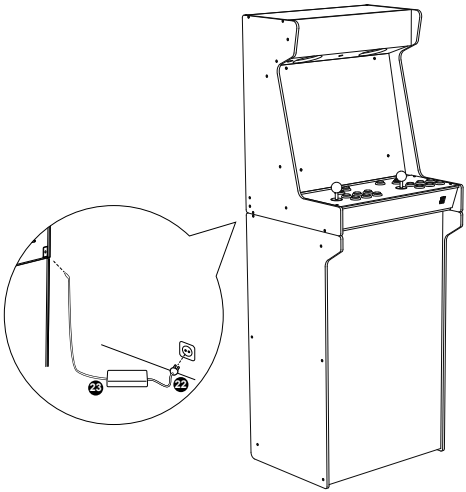


- Schließen Sie den mitgelieferten Netzadapter an den Anschluss für den Netzadapter an der Rückseite des Arcade Automaten an.
- Verbinden Sie das andere Ende mit einer gut zugänglichen Netzsteckdose. Die Netzsteckdose muss sich in der Nähe des Gerätes befinden und leicht erreichbar sein.

### 8.1.2. Betrieb der Konsole allein

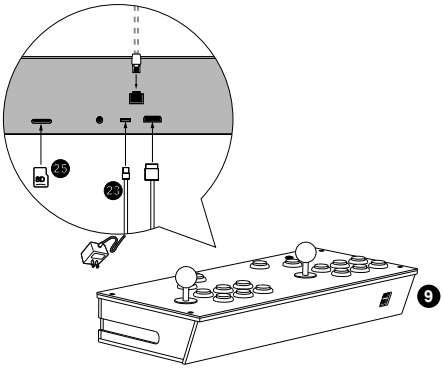


- Schließen Sie den mitgelieferten Netzadapter an den USB-C-Anschluss an der Rückseite der Konsole an.
- Verbinden Sie das andere Ende mit einer gut zugänglichen Netzsteckdose. Die Netzsteckdose muss sich in der Nähe des Gerätes befinden und leicht erreichbar sein.
- Schließen Sie einen Bildschirm am HDMI-Anschluss an der Rückseite der Konsole an.
- Optional: Für einen kabelgebundenen Netzwerkanschluss, stecken Sie ein Ende des Netzwerkkabels in den LAN-Anschluss und verbinden Sie den anderen Stecker des LAN-Kabels mit einem Hub/Switch/Router.

## 8.2. USB-Speicherstick für die Ersteinrichtung einsetzen

- Stecken Sie den mitgelieferten USB-Speicherstick in einen der USB-Anschlüsse an der Vorderseite der Konsole.

## 8.3. Gerät ein-/ausschalten

Bevor Sie das Gerät zum ersten Mal einschalten, stecken Sie zuerst den mitgelieferten USB-Speicherstick in einen der USB-Anschlüsse an der Vorderseite der Konsole, um die Ersteinrichtung zu starten.

- Um das Gerät einzuschalten,
  - drücken Sie den Ein-/Ausschalter an der Konsole (wenn Sie die Version ohne Arcade Automat erworben haben) oder
  - schalten Sie den Ein-/Ausschalter **0 / 1** am Arcade Automaten auf **1** ein.
- Drücken bzw. schalten Sie den Schalter erneut, um das Gerät auszuschalten.

# 9. Konsole bedienen

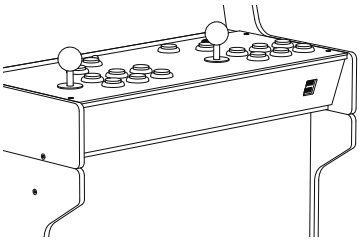

Mit der Konsole können Sie alle Menüs und Spiele bedienen sowie Eingaben in Textfelden vornehmen.

Am unteren Bildschirmrand und in Dialogfeldern werden Ihnen die zu verwendenden Tasten und deren Funktionen angezeigt.

Joystick

| | |
|---|---|
| ▲ ▼ ◀ ▶ | Navigieren in den Menüs in alle Richtungen |
| ▲ ▼ | Auswahl von Buchstaben, Zahlen, Zeichen in Textfeldern |
| ◀ | in Textfeldern: letztes Zeichen löschen |
| ▶ | in Textfeldern: nächster Buchstabe/Leerzeichen |
| Taste **A** | Bestätigen von Eingaben |
| Taste **B** | Abbrechen von Eingaben und Menüs; zurück in das vorherige Menü |

Die Bedienung hängt von der jeweiligen Retro-Distribution, dem emulierten System und vom Spiel ab und kann von dieser Tabelle abweichen. Beachten Sie die folgenden Hinweise:

- Bei einigen Distributionen können die Tasten **A** und **B** vertauscht sein.
- Drücken Sie die Tasten **START** und **SELECT** gleichzeitig, um ein laufendes Spiel zu verlassen.
- Falls anstelle der Namen der Tasten (A, B, X, Y) eine Richtung mit dem Joystick angezeigt wird, bedeutet dies die folgende Anordnung der Tasten:

| Joystick | Taste |
|---|---|
| ▶ | **A** |
| ▼ | **B** |
| ▲ | **X** |
| ◀ | **Y** |

# 10. Ersteinrichtung

- Stecken Sie den mitgelieferten USB-Speicherstick in einen der beiden USB-Anschlüsse an der Vorderseite der Konsole.
- Drücken Sie den Ein-/Ausschalter, um das Gerät einzuschalten.

Nach dem erstmaligen Einschalten wird der Hauptbildschirm zur Ersteinrichtung des Gerätes angezeigt.

- **LOCALE** – Auswahl von Sprach- und Ländereinstellungen
- **WIRELESS** – Einrichtung der WLAN-Netzwerkverbindung
- **INSTALL** – Auswahl der Spielepakete
- **EXIT** – Neustart des Systems nach der Installation
- **TEST** – Funktionstest der Hardware
- **ABOUT** – Anzeigen von Lizenzinformationen

Gehen Sie die nächsten Schritte in der angegebenen Reihenfolge durch.

## 10.1. Sprach-/Ländereinstellungen

- Wählen Sie mit dem Joystick den Punkt **LOCALE** aus und bestätigen mit der Taste **A**.
- Wählen Sie mit dem Joystick das gewünschte Land und bestätigen mit der Taste **A**.
- Nun wählen Sie mit dem Joystick die gewünschte Menüsprache.
- Bestätigen Sie abschließend mit der Taste **A**.

Die Sprach- und Ländereinstellungen sind abgeschlossen.

- Drücken Sie nach Abschluss die Taste **B**, um zurück in das Hauptmenü zu gelangen.

## 10.2. WLAN-Verbindung herstellen

Sofern Sie bereits ein LAN-Kabel angeschlossen haben, fahren Sie mit dem nächsten Kapitel fort.

Wenn Sie das Gerät per WLAN verbinden möchten, gehen Sie folgt vor:

- Wählen Sie mit dem Joystick im Hauptmenü den Punkt **WIRELESS** und bestätigen mit der Taste **A**.
- Wählen Sie mit dem Joystick das gewünschte WLAN-Netzwerk aus und bestätigen mit der Taste **A**.
- Sofern das gewählte Netzwerk ein Kennwort benötigt, können Sie dies mit dem Joystick eingeben:

  ▲ ▼ Auswahl von Buchstaben, Zahlen, Zeichen

  ◀ in Textfeldern: letztes Zeichen löschen

  ▶ in Textfeldern: nächster Buchstabe/Leerzeichen
- Bestätigen Sie abschließend mit der Taste **A**.
- Drücken Sie nach Abschluss die Taste **B**, um zurück in das Hauptmenü zu gelangen.

## 10.3. Betriebssystem installieren (Linux-Distribution)

Iconic Arcade benötigt ein Linux-basiertes Betriebssystem. Dieses muss auf der SD-Karte installiert sein. Dabei kann aus vier gängigen Distributionen gewählt werden, welche bereits benötigte Emulatoren für ältere Plattformen beinhalten. Alle vier sind frei verfügbar und unterscheiden sich in Bedienung und Anzahl der enthaltenen Spiele. Als Alternative können Sie das Standard-Betriebssystem auf dem bereits eingebauten Raspberry Pi installieren und die Software nach eigenen Wünschen anpassen.

- Wählen Sie dem Joystick den Punkt **INSTALL** und bestätigen mit der Taste **A**.

Es steht eine Auswahl an Betriebssystemen zur Verfügung.

- Wählen Sie das gewünschte Betriebssystem mit dem Joystick aus und bestätigen mit der Taste **A**, um die Installation zu starten.

Der Vorgang kann einige Zeit dauern. Der Fortschritt wird im Display angezeigt.

- Drücken Sie nach Abschluss die Taste **B**, um zurück in das Hauptmenü zu gelangen.

## 10.4. System neu starten

Sind alle Schritte zur Ersteinrichtung vorgenommen, muss das System neu gestartet werden. Damit wird die gewählte Gaming-Distribution aktiviert.

- Wählen Sie mit dem Joystick den Punkt **EXIT** und bestätigen mit der Taste **A**.
- Entfernen Sie den USB-Speicherstick aus dem USB-Anschluss.
- Bestätigen Sie abschließend mit der Taste **A**, um das Gerät neuzustarten.

Das Gerät startet mit der von Ihnen gewählten Gaming-Distribution und die Ersteinrichtung ist abgeschlossen.

## 10.5. Funktionstest der Hardware

Führen Sie einen Funktionstest des Joysticks und des Displays, der Tasten sowie des eingelegten Speichermediums durch.

- Wählen Sie mit dem Joystick den Punkt **TEST** und bestätigen mit der Taste **A**.
- Wählen Sie die gewünschte Hardware aus dem Menü aus und bestätigen mit der Taste **A**.
- Drücken Sie nach Abschluss die Taste **B**, um zurück in das Hauptmenü zu gelangen.

# 11. Reinigung und Wartung

**WARNUNG!**

**Stromschlaggefahr!**

Bei geöffnetem Gehäuse und bei Berührung von in dem Gerät befindlichen Teilen besteht Lebensgefahr durch elektrischen Schlag!

- Öffnen Sie nicht das Gehäuse des Gerätes. Es enthält keine zu wartenden Teile. Ziehen Sie vor dem Reinigen immer den Netzadapter.

- Reinigen Sie das Gehäuse nur mit einem nebelfeuchten, fusselfreien Tuch.
- Verwenden Sie keine Lösungsmittel, ätzende oder gasförmige Reinigungsmittel.
- Reinigen Sie das Display mit speziellen Reinigungsmitteln (z. B. Glasreiniger).
- Um Schäden am Gerät zu vermeiden, dürfen keinesfalls Flüssigkeiten ins Geräteinnere gelangen.
- Setzen Sie den Bildschirm weder grellem Sonnenlicht noch ultravioletter Strahlung aus.

# 12. Lagerung bei Nichtbenutzung

Wenn Sie das Gerät für einen längeren Zeitraum nicht benutzen, lagern Sie es an einem trockenen, kühlen Ort und achten Sie darauf, dass das Gerät vor Staub und extremen Temperaturschwankungen geschützt ist.

# 13. Pixelfehler am Display

Trotz modernster Fertigung kann es auf Grund der hochkomplexen Technik in seltenen Fällen zu Ausfällen von einzelnen oder mehreren Leuchtpunkten kommen.

Bei Aktiv Matrix TFTs mit einer Auflösung von **1.920 x 1.080 Pixel**, welche sich aus je drei Sub-Pixel (Rot, Grün, Blau) zusammensetzen, kommen insgesamt **ca. 6,2 Mio.** Ansteuerelemente zum Einsatz. Aufgrund dieser sehr hohen Anzahl von Transistoren und des damit verbundenen äußerst komplexen Fertigungsprozesses kann es vereinzelt zu einem Ausfall oder zur fälschlichen Ansteuerung von Pixel bzw. einzelnen Sub-Pixel kommen.

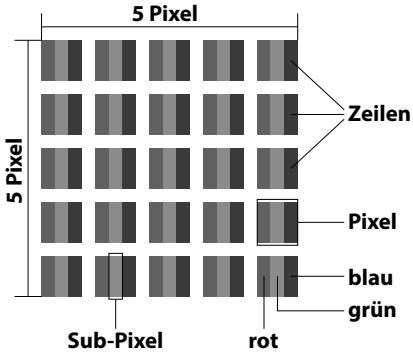


| Pixelfehler-klasse | Fehlertyp 1 ständig leuchtender Pixel | Fehlertyp 2 ständig schwarzer Pixel | Fehlertyp3 defekter Subpixel | |
|---|---|---|---|---|
| | | | leuchtend | schwarz |
| 0 | 0 | 0 | 0 | 0 |
| I | 1 | 1 | 2<br>1<br>0 | 1<br>3<br>5 |
| II | 2 | 2 | 5<br>5-n* | 0<br>2 x n*<br>10 |
| III | 5 | 15 | 50<br>50-n*<br>0 | 0<br>2 x n*<br>100 |
| IV | 50 | 150 | 500<br>500-n*<br>0 | 0<br>2 x n*<br>1000 |

n*=1,5

Die erlaubte Anzahl von Fehlern der o. g. Typen in jeder Fehlerklasse bezieht sich auf eine Million Pixel und muss entsprechend der physikalischen Auflösung der Displays umgerechnet werden.

Ihr Gerät entspricht der europäischen Norm ISO 9241-307 Klasse II (Pixelfehlerklasse). Pixelfehler bis zur angegebenen Höchstzahl sind kein Garantiefall.

# 14. Entsorgung

**VERPACKUNG**

Ihr Gerät befindet sich zum Schutz vor Transportschäden in einer Verpackung. Verpackungen sind aus Materialien hergestellt, die umweltschonend entsorgt und einem fachgerechten Recycling zugeführt werden können.

**GERÄT (nur für Deutschland)**

Alle mit dem nebenstehenden Symbol gekennzeichneten Elektro- bzw. Elektronikgeräte dürfen nicht im normalen Hausmüll entsorgt werden, sondern sind vom Endnutzer am Ende ihrer Lebenserwartung einer vom unsortierten Siedlungsabfall getrennten Erfassung zuzuführen.

Die Endnutzer haben Altbatterien und Altakkumulatoren, die nicht vom Altgerät umschlossen sind, sowie Lampen, die zerstörungsfrei aus dem Altgerät entnommen werden können, vor der Abgabe an einer Erfassungsstelle vom Altgerät zerstörungsfrei zu trennen und einer separaten Sammlung zuzuführen.

Vertreiber mit einer Verkaufsfläche für Elektro- und Elektronikgeräte von mindestens 400 Quadratmetern sowie Vertreiber von Lebensmitteln mit einer Gesamtverkaufsfläche von mindestens 800 Quadratmetern, die mehrmals im Kalenderjahr oder dauerhaft Elektro- und Elektronikgeräte anbieten und auf dem Markt bereitstellen, sind verpflichtet, bei der Abgabe eines neuen Elektro- oder Elektronikgerätes an einen Endnutzer ein Altgerät des Endnutzers der gleichen Geräteart, das im Wesentlichen die gleichen Funktionen wie das neue Gerät erfüllt, am Ort der Abgabe oder in unmittelbarer Nähe hierzu unentgeltlich zurückzunehmen und auf Verlangen des Endnutzers unabhängig vom Kauf eines neuen Elektro- oder Elektronikgerätes bis zu drei Altgeräte pro Geräteart, die in keiner äußeren Abmessung größer als 25 Zentimeter sind, im Einzelhandelsgeschäft oder in unmittelbarer Nähe hierzu unentgeltlich zurückzunehmen.

Bei einem Vertrieb unter Verwendung von Fernkommunikationsmitteln gelten alle Lager- und Versandflächen für Elektro- und Elektronikgeräte des Vertreibers als Verkaufsfläche sowie alle Lager- und Verkaufsflächen des Vertreibers als Gesamtverkaufsfläche. Zudem ist bei einem Vertrieb unter Verwendung von Fernkommunikationsmitteln bei Abgabe des neuen Elektro- bzw. Elektronikgerätes durch Auslieferung bei einem privaten Haushalt die unentgeltliche Abholung des Altgerätes bei diesem Ort der Abgabe auf Geräte der Kategorien 1, 2 und 4 der Anlage 1 zu § 2 Abs. 1 ElektroG beschränkt (Wärmeüberträger, Bildschirme, Monitore und Geräte, die Bildschirme mit einer Oberfläche von mehr als 100 Quadratzentimetern enthalten, Großgeräte).

Zur Abgabe von Altgeräten stehen in Ihrer Nähe kostenfreie Erfassungsstellen sowie ggf. weitere Annahmestellen für die Wiederverwendung der Altgeräte zur Verfügung. Die Adressen können Sie von Ihrer Kommunalverwaltung erhalten.

Verfügt das Altgerät über Datenspeicher, sollten vor der Rückgabe alle Daten extern gesichert und von dem Altgerät dauerhaft und unwiderruflich gelöscht

werden. Endnutzer sind ausschließlich selbst dafür verantwortlich, dass alle personenbezogenen Daten auf den zu entsorgenden Altgeräten gelöscht sind.

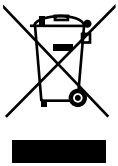

**GERÄT (für alle anderen deutschsprachigen Länder)**

Alle mit dem nebenstehenden Symbol gekennzeichneten Altgeräte dürfen nicht im normalen Hausmüll entsorgt werden.

Entsprechend Richtlinie 2012/19/EU ist das Gerät am Ende seiner Lebensdauer einer geordneten Entsorgung zuzuführen.

Dabei werden im Gerät enthaltene Wertstoffe der Wiederverwertung zugeführt und die Belastung der Umwelt und negative Auswirkungen auf die menschliche Gesundheit vermieden.

Geben Sie das Altgerät an einer Sammelstelle für Elektroschrott oder einem Wertstoffhof ab.

Wenden Sie sich für nähere Auskünfte an Ihr örtliches Entsorgungsunternehmen oder Ihre kommunale Verwaltung.

# 15. Technische Daten

| Raspberry Pi | |
|---|---|
| Prozessor | Raspberry Pi4 B (1,8 GHz) |
| Speicher | 1GB/2GB<br>LPDDR4-3200 on-board |
| Funkübertragung | WLAN 2,4/5,0 GHz IEEE 802.11.ac<br>Bluetooth 5.0, BLE |

| Netzadapter (mitgeliefert mit Arcade Automat) | |
|---|---|
| Hersteller | ShenZhen Xinspower Technology Co., Ltd<br>Importeur:<br>MEDION AG<br>Am Zehnthof 77<br>45307 Essen<br>Deutschland<br>HR-Nummer: HRB 13274 |
| Modellbezeichnung | A1001-1207500D |
| Eingangsspannung / Eingangswechselstromfrequenz / Strom | 100-240 V ~ 50-60 Hz, 2,5 A max. |
| Ausgangsspannung / Strom | 12 V ⎓ 7,5 A |
| Ausgangsleistung | 90,0 W |

| Netzadapter (mitgeliefert mit Arcade Automat) | |
|---|---|
| Durchschnittliche Effizienz im Betrieb | 88,7 % |
| Effizienz bei geringer Last (10%) | 82,8 % |
| Leistungsaufnahme bei Nulllast | 0,06 W |

| Netzadapter (mitgeliefert nur mit Konsole allein) | |
|---|---|
| Hersteller | Kuantech (Beihai) Co., Ltd.<br>Importeur:<br>MEDION AG<br>Am Zehnthof 77<br>45307 Essen<br>Deutschland<br>HR-Nummer: HRB 13274 |
| Modellbezeichnungen | KSA-15E-051300HU<br>KSA-15E-051300HE<br>KSA-15E-051300HK<br>KSA-15E-051300HA<br>KSA-15E-051300HI |
| Eingangsspannung / Eingangs-wechselstromfrequenz / Strom | 100-240 V ~ 50-60 Hz, 0,5 A max. |
| Ausgangsspannung / Strom | 5,1 V ⎓ 3,0 A |
| Ausgangsleistung | 15,0 W |
| Durchschnittliche Effizienz im Betrieb | ≥ 82,7 % |
| Effizienz bei geringer Last (10%) | > 85,8 % |
| Leistungsaufnahme bei Nulllast | ≤ 0,10 W |

| Bildschirm | |
|---|---|
| Bildgröße | 52,6 cm (20,7”), TFT |
| Seitenverhältnis | 16:9 |

| Bildschirm | |
|---|---|
| Auflösung | 1.920 x 1.080 Pixel |

| Anschlüsse | |
|---|---|
| Arcade Automat | Stromversorgungsanschluss DC-IN |
| Konsole | 1x HDMI-out Typ A |
| | 1x Giga LAN |
| | 2x USB 3.2 Gen1 Typ A (5.1V/3A) |
| | 1x 3,5 mm Klinkenanschluss für Audio |
| | 1x MicroSD-Karten-Schacht |

| Umgebungswerte | |
|---|---|
| Temperaturen | In Betrieb: 0 °C ~ +35 °C<br>Nicht in Betrieb: -20 °C ~ +60 °C |
| Feuchtigkeit<br>(nicht kondensierend) | In Betrieb: < 80 %<br>Nicht in Betrieb: < 90 % |

| Abmessungen / Gewichte | |
|---|---|
| Arcade Automat | ca. 560 x 1580 x 500 mm (BxHxT)<br>ca. 26,5 kg |
| Konsole | ca. 282 x 143 x 207-239 mm (BxHxT)<br>ca. 2,9 kg |

# 16. Lizenzinformationen

Erstellt mit Free Pascal und Lazarus.

Verwendet Material Icons © Google unter Apache License V2.
Verwendet FlagKit © 2016 Bowtie AB unter MIT-Lizenz.

IconicArcade ist weder mit einer der Distributionen verbunden, noch sind wir für deren Inhalt verantwortlich. Wir bieten lediglich eine einfache Möglichkeit zur Installation von den jeweiligen Original-Downloads.

Läuft auf einem unveränderten Raspberry Pi OS (Debian 11 „Bullseye“). Verlassen Sie den Desktop, um auf umfassende Lizenzinformationen und den Quellcode zuzugreifen.

IconicArcade unterstützt oder fördert in keiner Weise die Piraterie. Bitte spielen Sie nur ordnungsgemäß lizenzierte Spiele!

# 17. Serviceinformationen

Brauchen Sie Hilfe? Fragen?

Gehen Sie nicht zurück zum Laden; kontaktieren Sie uns!

Besuchen Sie https://iconicarcade.com/support

Wir stehen Ihnen gerne zur Verfügung!

Service

Bedienungsanleitung

Konformitätsinformationen

# 18. Impressum

Copyright 2023
Alle Rechte vorbehalten.

Diese Bedienungsanleitung ist urheberrechtlich geschützt.
Vervielfältigung in mechanischer, elektronischer und jeder anderen Form ohne die schriftliche Genehmigung des Herstellers ist verboten.
Das Copyright liegt bei der Firma:

**Eldohm International Ltd.**
**Rm. 505, 5/F, Tower A, New Mandarin Plaza,**
**14 Science Museum Road, TST East, Hong Kong.**

Bitte beachten Sie, dass die oben stehende Anschrift keine Retourenanschrift ist. Kontaktieren Sie zuerst immer unseren Kundenservice.